Sezione online del capitolo C.1

STRUTTURA DELLA NAVE E ISPEZIONI

Blocco dello scafo di una nave in costruzione.

Indice:

1. TEST A SCELTA MULTIPLA 2

2. SOLUZIONE DEI TEST A SCELTA MULTIPLA 4

1. TEST A SCELTA MULTIPLA (*multiple choice test*)

1. Quale dei seguenti non è un requisito essenziale della nave?
a) Galleggiabilità;
b) Stabilità;
c) Impermeabilità;
d) Robustezza.

2. I bronzi speciali in ambito nautico sono usati per costruire:
a) Sovrastrutture;
b) Mozzo a gondola dei POD;
c) Eliche;
d) Timoni.

3. Si scelga l'elemento che non ha a che fare con gli altri.
a) Stazza;
b) Pressatrecce;
c) Compartimentazione;
d) *Collision bulkhead*.

4. In base al capitolo II-1 della SOLAS la chiusura delle porte stagne di una nave passeggeri deve essere possibile:
a) Fino a 30° di inclinazione trasversale;
b) In non più di 60 secondi con nave inclinata se la chiusura avviene a mano;
c) In non più di 60 secondi con nave dritta se la chiusura avviene dal ponte;
d) In ogni condizione d'emergenza.

5. Si dice tale la parte inferiore di un compartimento:
a) Gavone;
b) *Beam*;
c) Madiere;
d) Sentina.

6. Quale dei seguenti è il valore minore?
a) Dislocamento a pieno carico estivo;
b) *Winter displacement*;
c) *Winter North Atlantic displacement*;
d) *Light ship displacement*.

7. Indicare un indice di volume.
a) *Deadweight*;
b) *Net capacity*;
c) *Net tonnage*;
d) *Equipment number*.

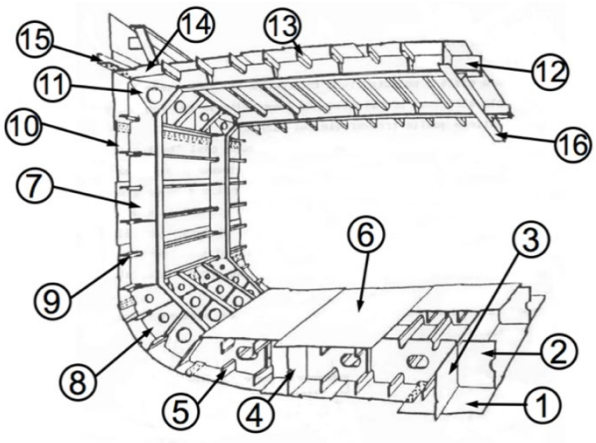

Figura 1

8. In riferimento alla figura 1, quale dei seguenti elementi è solo un'ossatura principale in un sistema di costruzione trasversale?

a) 4;
b) 12;
c) 11;
d) 8.

9. In riferimento alla figura 1, quale dei seguenti elementi contribuisce maggiormente a far diminuire gli sforzi di taglio?

a) 12;
b) 13;
c) 3;
d) 7.

10. Calcolare la *fresh water allowance* di un pontone lungo 100 m, largo 20 m, con un'immersione isocarenica di 5 m che galleggia in acqua di mare con densità standard.

a) 20,5 cm;
b) Circa 0,01 m;
c) 4 cm;
d) Circa 12 cm.

11. Which of the following requirements of SOLAS chapter XI may be integrated in the periodical classification survey?

a) Continuous synopsis record updating;
b) IMO number assignment;
c) Enhanced survey program;
d) Fire drill certificate.

2. SOLUZIONE DEI TEST A SCELTA MULTIPLA

QUESITO	RISPOSTA CORRETTA
1	b
2	c
3	a
4	c
5	d
6	d
7	c
8	a
9	c
10	d
11	c